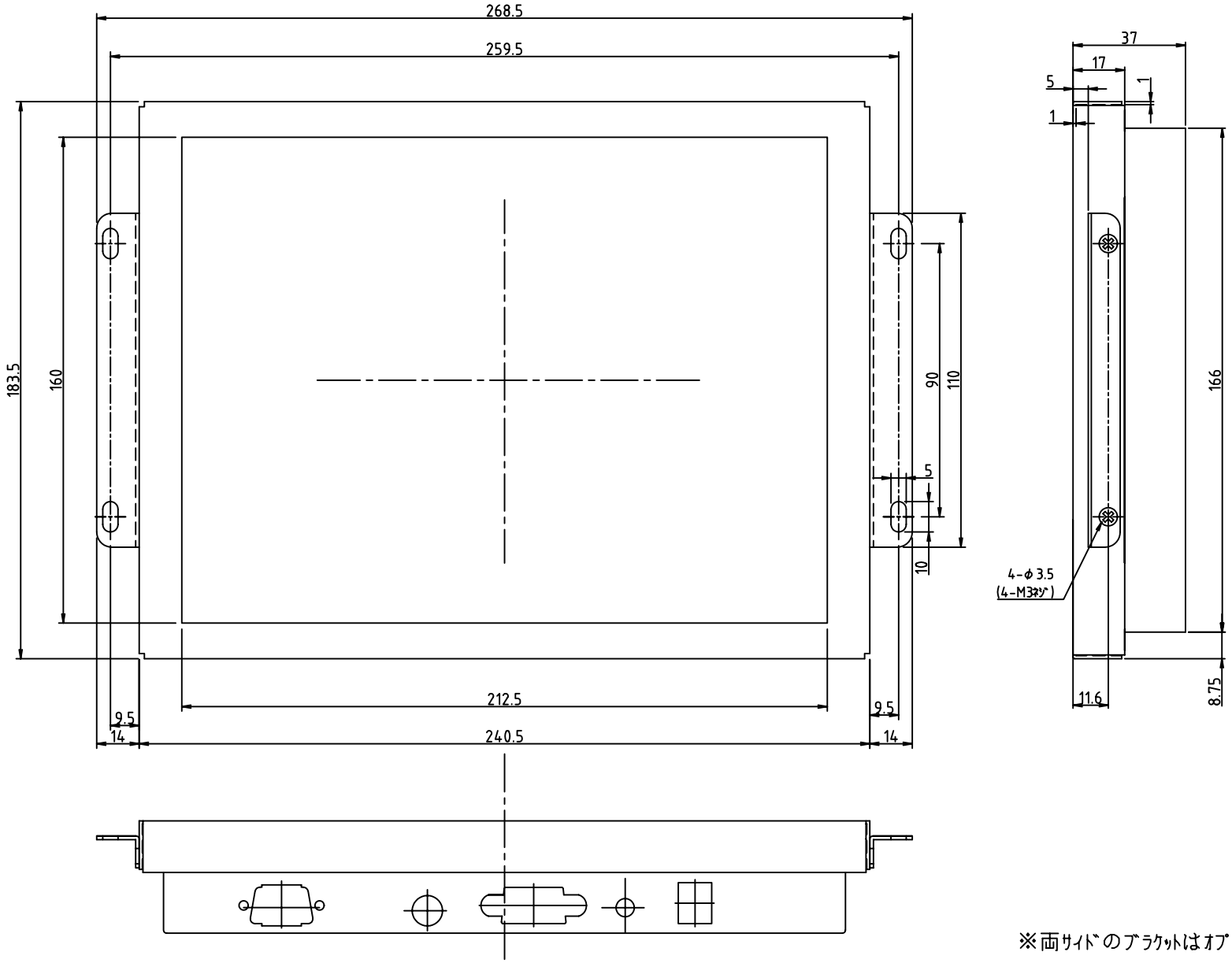

※両ｻｲﾄﾞのﾌﾞﾗｹｯﾄはｵﾌﾟｼｮﾝとなります。

年月日	変更履歴	名前	年月日	変更履歴	名前	作成日	製品番号	尺度	承認	検図	製図	設計
						2007.12.17	TB-104xx -AP01C		鈴木		篠原	篠原
						名称						
			2008.02.05	側面図変更	R.S.	LCDタッチモニタ						
			2007.12.17	初版制定	R.S.	製品寸法図						